平成28年度　大阪府民体育大会　バスケットボール競技
決勝トーナメント

【男子の部】

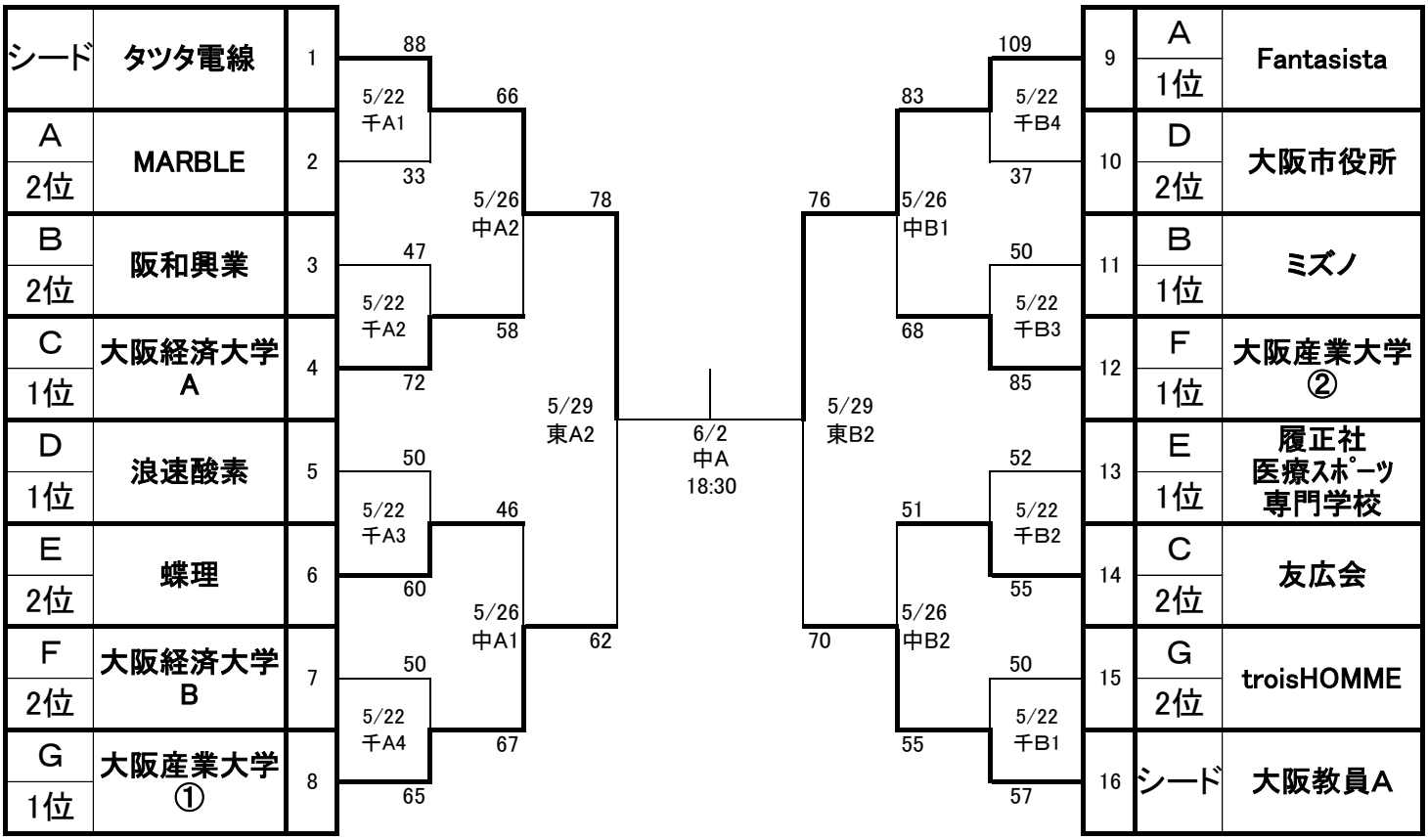
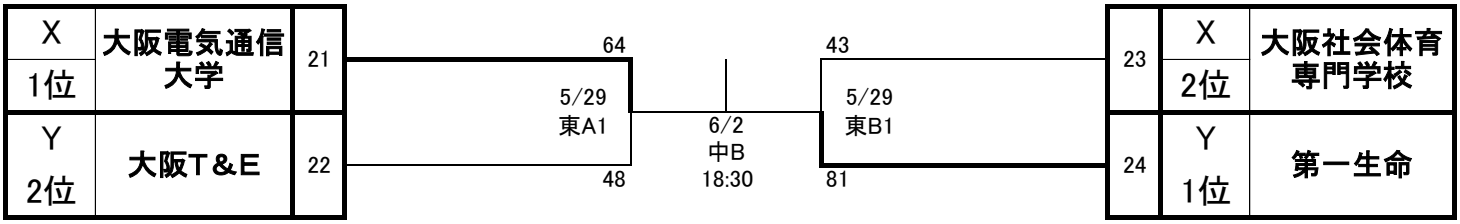
【女子の部】