令和6年度　大阪府民スポーツ大会　バスケットボール競技
決勝トーナメント

【男子の部】

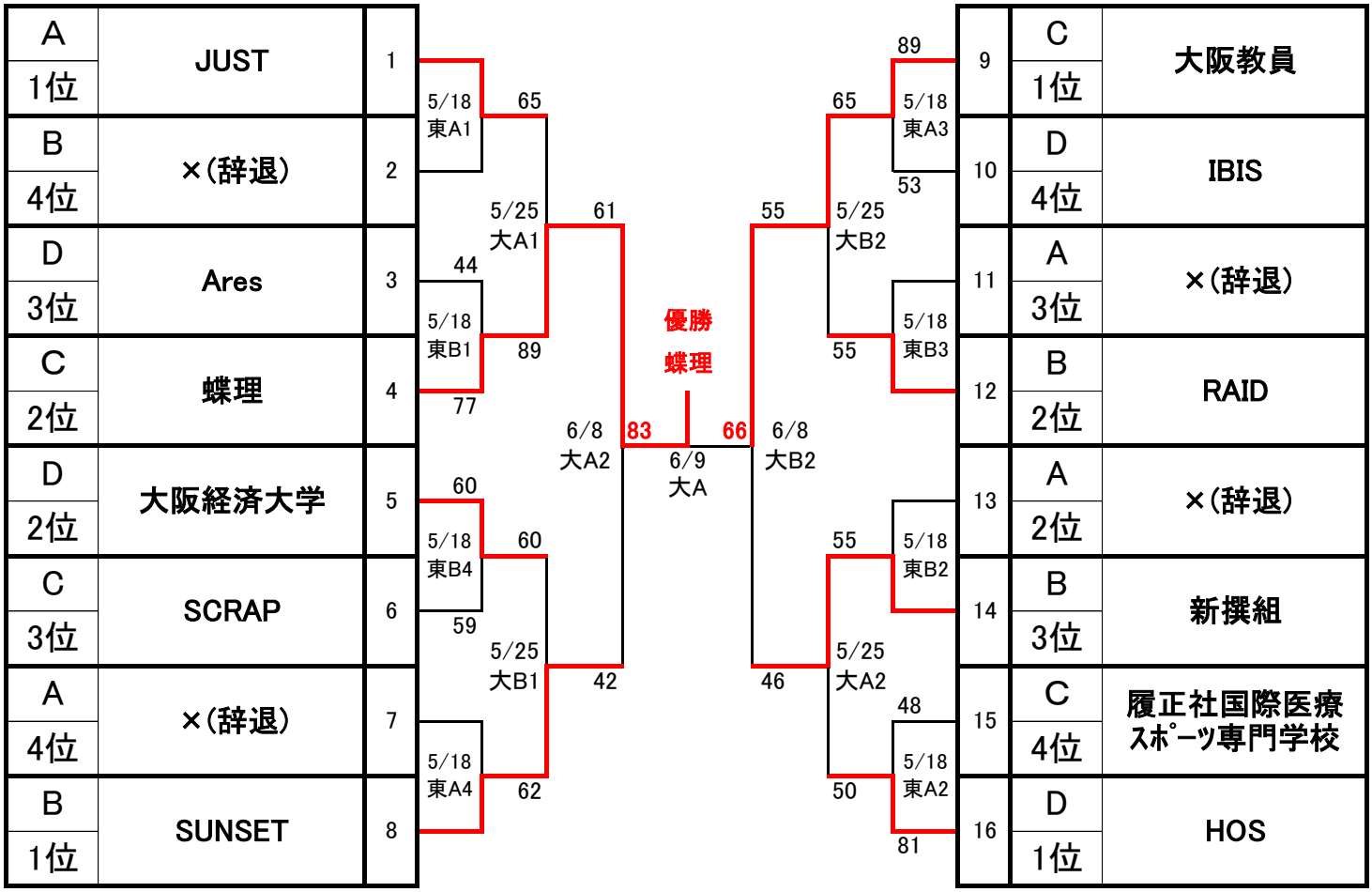

【女子の部】

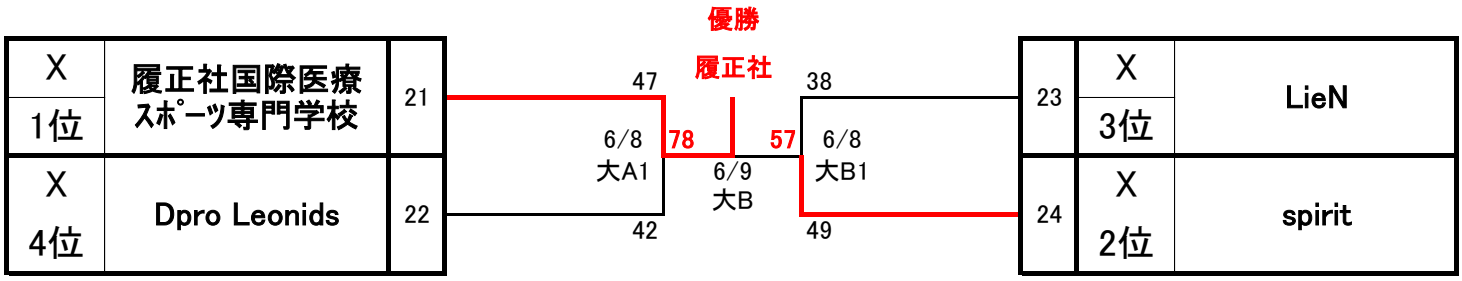

※ 東　：　東淀川体育館

大　：　Asueアリーナ大阪(サブ)